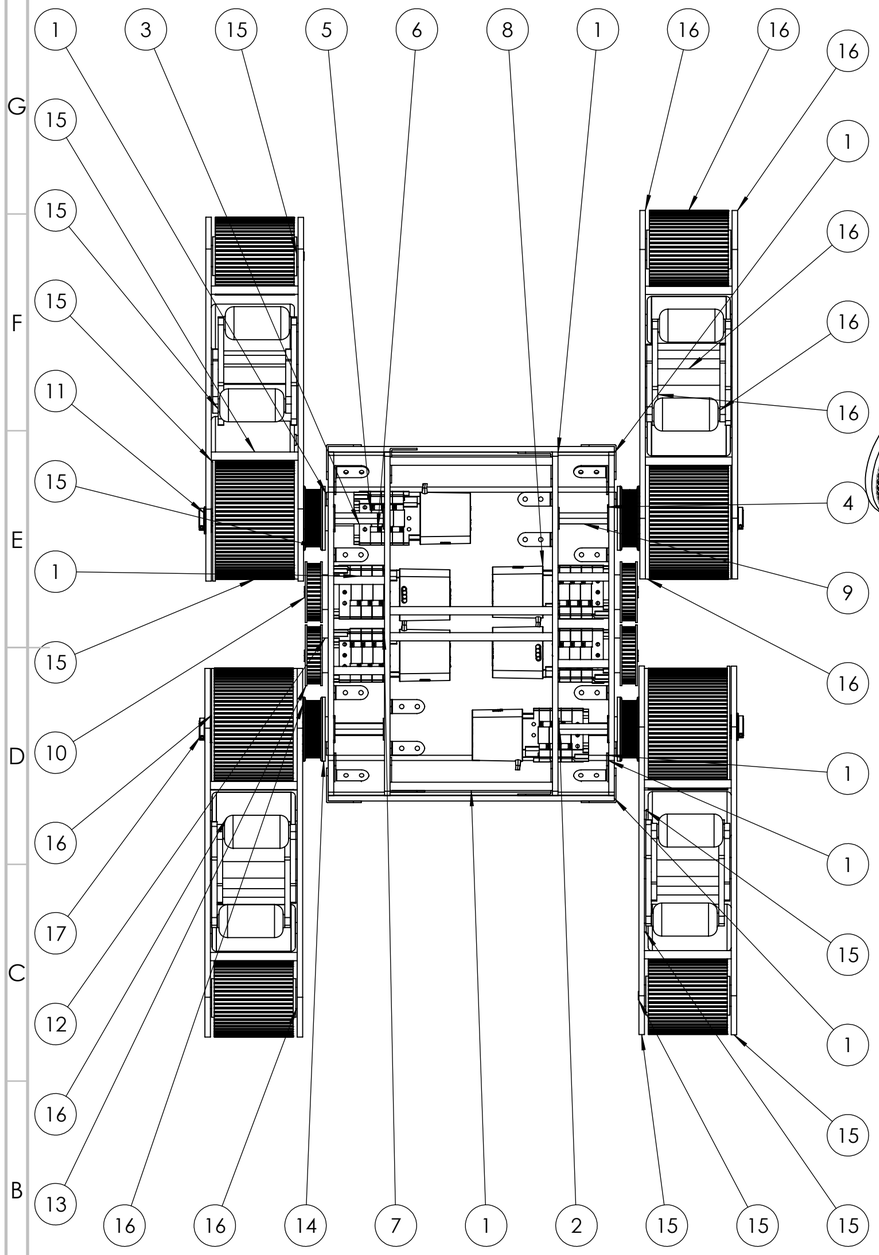

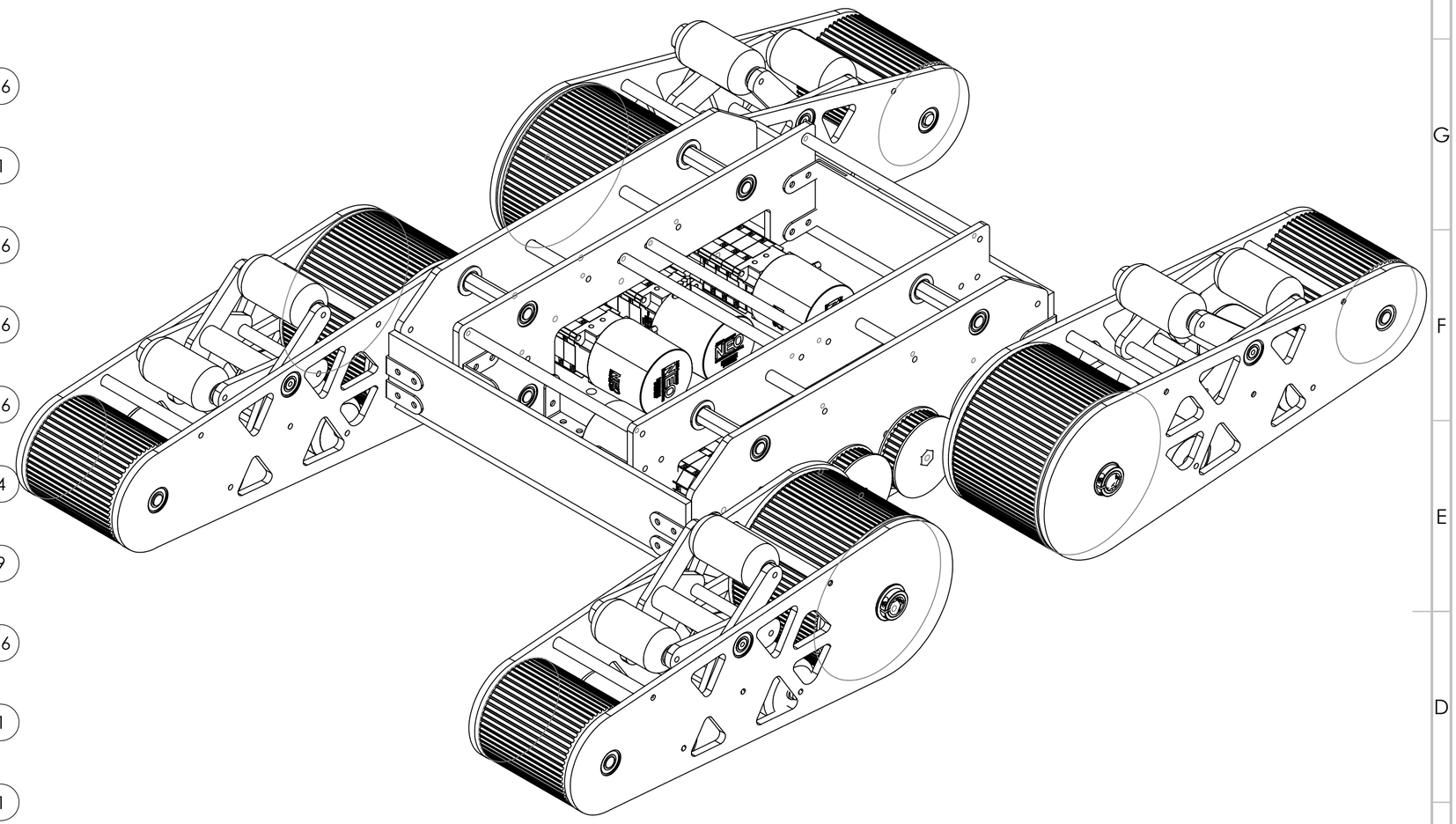

N.º DE ELEMENTO	N.º DE PIEZA	DESCRIPCIÓN	CANTIDAD
1	ChasisAssem		1
2	am-4463 3-8 in id 7-8 in od sealed flanged bearing fr62rs		10
3	EjeTransmisionHex		4
4	am-2986 fr8zz hex bearing		8
5	rev-21-2104		6
6	rev-21-2101		18
7	rev-21-2146		6
8	rev-21-1650		6
9	EjeTransmision		2
10	ejeCajaGiro		4
11	EjeNeoFlipper		2
12	EspaciadorPoleaGiro		4
13	PulleysGiro		4
14	espaciadorBanda		4
15	ModuloBandaBA		2
16	ModuloBandaFR		2
17	am-1635 500Hex Thin Collar Clamp (1 Part)		4

SI NO SE INDICA LO CONTRARIO: LAS COTAS SE EXPRESAN EN MM
ACABADO SUPERFICIAL:
TOLERANCIAS:
LINEAL:
ANGULAR:

ACABADO:

REBARBAR Y ROMPER ARISTAS VIVAS

NO CAMBIE LA ESCALA

REVISIÓN

	NOMBRE	FIRMA	FECHA
DIBUJ.			
VERIF.			
APROB.			
FABR.			
CALID.			

TÍTULO:

MATERIAL:

PESO:

N.º DE DIBUJO

A2

Ensamble General OMG

ESCALA:1:10

HOJA 1 DE 1

Producto SOLIDWORKS Educational. Solo para uso en la enseñanza.